Linde Material Handling



Teleskoplader Industrie manufactured by SENNEBOGEN

YH40 – YH60

Tragfähigkeit 4,0 t – 6,0 t

Download Datenblatt

Robuste Fahrmaschine für Industrieanwendungen und Materialumschlag

→ Leistungsstarker Antrieb für maximale Umschlagleistung
→ Hochfahrbare Kabine für optimale Rundumsicht und freien Blick auf Ladung und Umgebung
→ Ergonomische Fahrerkabine ermöglicht ermüdungsfreies Arbeiten
→ Die robuste Konstruktion sorgt für lange Wartungsintervalle
→ Vielfältige Ausstattungsoptionen für ein breites Einsatzspektrum

TECHNISCHE DATEN (Gemäß DIN EN 1459 / DIN ISO 22915-14)

Kennzeichen	1.1	Hersteller		SENNEBOGEN	SENNEBOGEN
	1.2	**Modell**		**YH40**	**YH60**
	1.3	Betriebsgewicht[1]	(kg)	9.400	12.500
	1.4	Max. Traglast (LSP 600 MM)	(t)	4,0	6,0
	1.5	Radstand	(mm)	3100	3310
	1.6	Bedienung		Sitz	Sitz
	1.7	Antrieb		Diesel	Diesel
	1.8	Stapelhöhe	(mm)	7700	8500
	1.10	Max. Traglast bei max. Höhe	(t)	2600	6000
	1.11	Max. Traglast bei max. Ausladung	(t)	1700	2200
	1.12	Max. Fahrgeschwindigkeit	km/h	20/30/40	20/30/40
	1.13	Zugkraft[2]	(kN)	63	91
	1.14	Losbrechkraft an der Schaufel[3]	(kN)	65	85
Dieselmotor	2.1	Abgasstufe		V	V
	2.2	Typ		Cummins F3.8 FR95683	Cummins B4.5-C165 FR95723
	2.3	Motor-Nennleistung	(kW)	100 / 2.200 min^{-1}	123 / 2.200 min^{-1}
	2.4	Betriebspunkt Standard	(kW)	100 / 2.200 min^{-1}	123 / 2.200 min^{-1}
	2.5	Betriebspunkt ECO	(kW)	91 / 1.600 min^{-1}	111 / 1.500 min^{-1}
	2.6	Abgasnachbehandlung		DOC + SCR + DPF	DOC + SCR + DPF
	2.7	Hubraum	(l)	3,8	4,5
	2.8	Max. Drehmoment	(Nm)	550	763
	2.9	Motoröl	(kg)	SENlube ENGINE LONGLIFE 5W-30-LA	SENlube ENGINE LONGLIFE 5W-30-LA
Tank-inhalte	3.1	Dieseltank	(l)	160	160
	3.2	Hydrauliköltank	(l)	140	140
	3.3	SCR Tank	(l)	16	16
Hydraulik-system	4.1	Arbeitspumpe		Load Sensing Axial-Kolben-Verstellpumpe	Load Sensing Axial-Kolben-Verstellpumpe
	4.2	Förderleistung	(l/min)	170	200
	4.3	Arbeitsdruck	(bar)	300	310
	4.4	Förderleistung Zusatzhydraulik	(l/min)	100	180
Kraftüber-tragung	5.1	Lenkwinkel	(°)	36	36
	5.2	Differentialsperre		100 % zuschaltbar an der Hinterachse	100 % zuschaltbar an der Hinterachse
	5.3	Betriebsbremse		innenliegende hydraulisch betätigte Bremse	innenliegende hydraulisch betätigte Bremse
	5.4	Feststellbremse		hydraulisch betätigter Federspeicherzylinder	hydraulisch betätigter Federspeicherzylinder
Räder/ Fahr-werk	6.1	Standardbereifung		CAMSO MPT 753 460/70-24	CAMSO MPT 753 460/70-24
	6.2	Räder, Anzahl vorn/hinten (x = angetrieben)		2x / 2x	2x / 2x
	6.3	Spurweite (vorne und hinten)	(mm)	2395	2475

1) nach ISO 6016 (Gewicht der Baumaschine mit allen Standardausrüstungen, ohne Ladung, mit gefülltem Kraftstofftank, mit gefüllten anderen Flüssigkeitsbehältern [Wasser, Hydrauliköl, Bremsflüssigkeit] und dem Gewicht des Fahrers [75 kg ± 3 kg])

2) in Abhängigkeit der Maschinenausführung

3) berechnet

Technische Änderungen vorbehalten.

SERIENAUSSTATTUNG/SONDERAUSSTATTUNG

	Modell / Ausstattung	YH40	YH60
Grundmodell	Vorabscheider für Luftfilter, Grobschmutz, Abscheidegrad ca. 98 %	○	○
	Reversierbarer Lüfter	●	●
	Elektrische Motorvorwärmung 230 V inkl. Steckdose	○	-
Bereifung	400/70 R24 Mehrzweckprofil Multimax MP527	●	●
	500/70 R24 Nokian TRI 2 Steel	○	○
	375/85 24 Camso MPT Vollgummireifen	○	○
	VSDL D2A 15,5 R25 Bridgestone	○	○
Anbaugeräte	Hubgabel	○	○
	Zinkenverstellgerät mit Seitenschub	○	○
	1,1 m^3 Erdschaufel ohne Zähne für Schüttgutdichte bis 1.800 kg/m^3	○	-
	3,0 m^3 Schüttgutschaufel inkl. Wendemesser für Schüttgutdichte bis 500 kg/m^3	○	-
	2,5 m^3 Schüttgutschaufel inkl. Wendemesser für Schüttgutdichte bis 900 kg/m^3	○	-
	1,6 m^3 Ladeschaufel für Schüttgutdichte bis 1.200 kg/m^3	○	-
	2,0 m^3 Ladeschaufel für Schüttgutdichte bis 1.100 kg/m^3	○	-
	1,6 m^3 Ladeschaufel mit hydr. Greifer und Wendemesser, für Schüttgutdichte bis 1.400 kg/m^3	○	-
	2,0 m^3 Ladeschaufel mit hydr. Greifer und Wendemesser, für Schüttgutdichte bis 1.000 kg/m^3	○	-
	1,6 m^3 Erdschaufel mit und ohne Zähne für Schüttgutdichte bis 1.800 kg/m^3	-	○
	3,5 m^3 Schüttgutschaufel für Schüttgutdichte von ca. 1.000 kg/m^3	-	○
	4,0 m^3 Schüttgutschaufel für Schüttgutdichte von ca. 900 kg/m^3	-	○
	5,0 m^3 Schüttgutschaufel für Schüttgutdichte von ca. 700 kg/m^3	-	○
	2,5 m^3 Ladeschaufel für Schüttgutdichte bis 1.200 kg/m^3	-	○
	3,0 m^3 Ladeschaufel für Schüttgutdichte bis 1.100 kg/m^3	-	○
	2,5 m^3 Ladeschaufel mit hydraulischem Greifer für Schüttgutdichte bis 1.400 kg/m^3	-	○
	3,0 m^3 Ladeschaufel mit hydraulischem Greifer für Schüttgutdichte bis 1.000 kg/m^3	-	○
Antrieb und Lenkung	Standard Heavy Duty Achse bis 33 km/h	-	●
	Optionale Schnellläuferachse bis 40 km/h	-	○
	Niveauregulierung bei Schnellläuferachse	-	○
	Stufenloser Fahrantrieb 20 km/h	●	●
	Stufenloser Fahrantrieb 40 km/h	○	○
	Langsamfahreinrichtung und Geschwindigkeitsbegrenzung	○	○
	Pendelachssperre Hinterachse	○	○
Anhängerbetrieb	Rangierkupplung 3 t	●	-
	Anhängezugvorrichtung 9 t mit manueller Kupplung	-	●
	Anhängezugvorrichtung mit automatischer Kupplung; höhenverstellbar	○	○
	Druckluftbremsanlage für Anhängerbetrieb	○	○
	Steckdose 7-polig hinten für Anhängerbetrieb	○	○
Fahrerkabine und Ausstattungen	SENNEBOGEN Multicab IV Komfortfahrerkabine mit Sonnenrollo für Dach- und Frontscheibe, innen, sowie Scheibenwaschanlage vorne, auf dem Dach und hinten	●	●
	Sicherheitsgurt / 2 Zoll	●	●
	Luftgefederter Komfortfahrersitz mit Sitzheizung	●	●
	Kabinenfrontscheibe mit Sicherheitsverglasung	●	●
	Kabinenfrontscheibe in Panzerglasausführung	○	○
	Sicherheitsverglasung Hammerglas für Kabinenscheiben links und rechts inkl. Tür	○	○
	Dachfenster mit Sicherheitsverglasung	●	●
	Dachfenster in Panzerglasausführung	○	○
	FOPS-Schutzgitter für Dach (Stufe 2)	○	○
	Radio / USB, DAB, MP3, Bluetooth	○	○
	Aktivkohlefilter für Multicab IV, 5 Satz Filter lose beiliegend	○	○
	Handfeuerlöscher Typ PD6 (1 Stück)	○	○
	Kabinenhub Memory Funktion	○	○
	Bedienung des Kabinenhubs über Taster im Bedienfeld	○	○
	Abstell-Automatik des Dieselmotors über Sitzkontaktschalter	○	○
Zusatzausstattung	Elektrische Motorvorwärmung 230 V inkl. Steckdose	○	○
	Elektrische Hydrauliktankvorwärmung, 230 V	○	○
	Vorabscheider für Luftfilter, Grobschmutz Abscheidegrad ca. 98%	○	○
	Spiegel rechts und am Heck	●	●
	Kamerasystem - Basispaket mit 1 Kamera	○	○
	Kamerasystem - Premiumpaket mit 2 Kameras (am Heck und auf der rechten Seite)	○	○
	Kamerasystem mit Personenerkennung	○	○
	Zentrale Schmierleisten, einfach zugänglich	○	○
	Automatische Zentralschmieranlage	○	○
	Teleskopladerwaage WK60-XS	○	-
Hydrauliköl	Hydrauliköl SENlube HYDRO D46	●	●
	Bioölbefüllung (PANOLIN HLP Synth 46)	○	○
	Hydrauliköl SENlube HYDRO POLAR (Tieftemperaturbereichsöl)	○	○
Andere Betriebsstoffe	Standard Betriebsstoffe	●	●
	Tieftemperatur Betriebsstoffe	○	○

● Serienausstattung ○ Optionale Ausstattung

SERIENAUSSTATTUNG/SONDERAUSSTATTUNG

	Modell / Ausstattung	YH40	YH60
Zusatzfunktionen für Anbaugeräte	Dauerfunktion Zusatzhydraulik1	○	○
	Dauerfunktion Zusatzhydraulik2	○	○
	Zusatzhydraulik3-Zusatzhydraulikkreis am Auslegerkopf	○	○
	Zusatzhydraulik2-Zusatzhydraulikkreis am Heck	○	○
	Automatische Schaufelrückführung	○	○
	Steckdose für Frontanbaugeräte 7-polig	○	○
Beleuchtung und Fahralarm	LED Scheinwerfer am Grundausleger	○	○
	All-round Beleuchtungspaket (inkl. StVZO Beleuchtung)	○	○
	1 Rundumleuchte an der Kabine	○	○
	Scheinwerferschutzgitter vorne	○	○
Schnellwechseleinrichtung	SENNEBOGEN Schnellwechseleinrichtung - hydraulisch	●	●
	KRAMER Schnellwechseleinrichtung	○	○
	JCB Schnellwechseleinrichtung	○	○
	Manitou Schnellwechseleinrichtung	○	○
	Volvo Schnellwechseleinrichtung	○	○
Lackierung/Beschichtung	Standardlackierung	●	●
	Sonderlackierung (1-farbig) in RAL-Farbton	○	○
	Sonderlackierung nur für Multicab in RAL-Farbton	○	○
Telemetries.	SENtrack Telemetriesystem inklusive Verbindungsgebühren	●	●
EU	EU-Typgenehmigung nach Verordnung (EU); Nr. 167/2013; Fahrzeugklasse: T1a	○	-

● Serienausstattung ○ Optionale Ausstattung

ABMESSUNGEN YH40

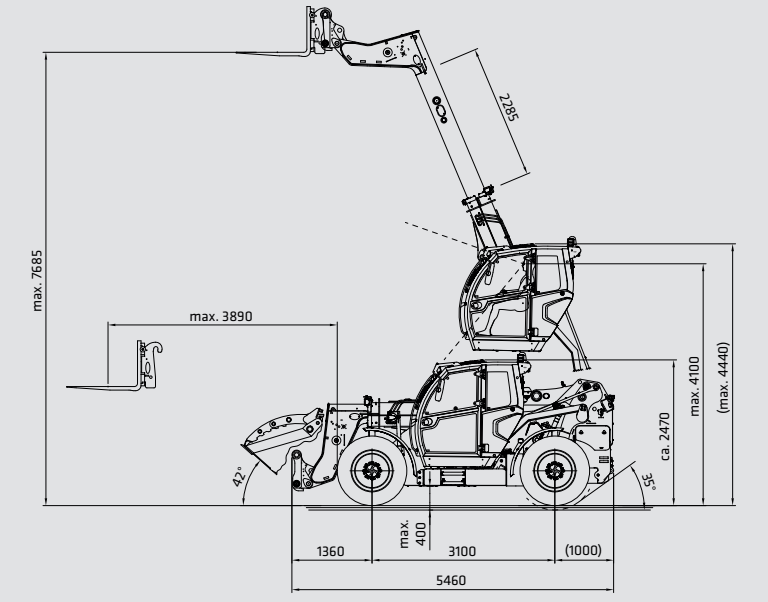

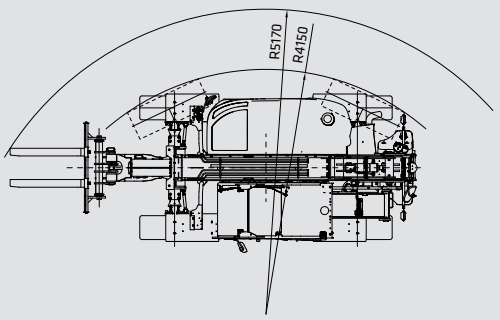

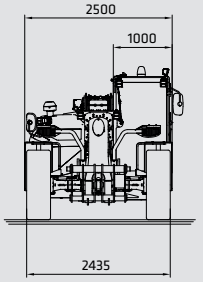

Maßangaben in [mm]. KLASSIFIZIERUNG: Geländegängiger Stapler mit veränderlicher Reichweite - DIN EN 1459
Technische Änderungen vorbehalten. Weitere Optionen auf Anfrage.

ABMESSUNGEN YH60

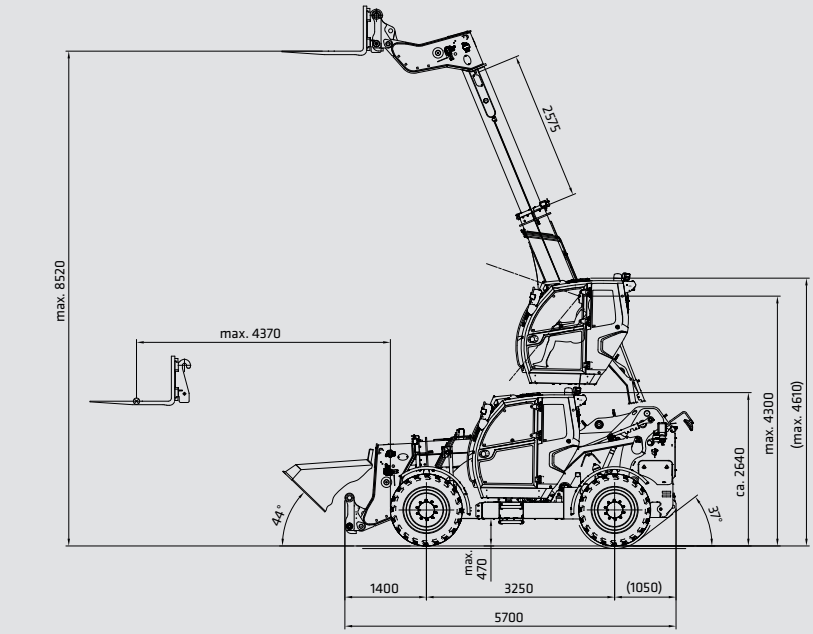

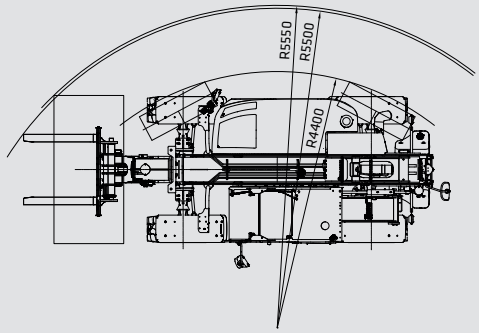

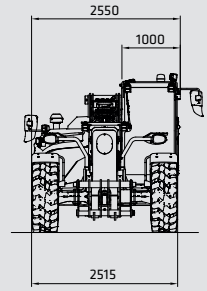

Maßangaben in [mm]. KLASSIFIZIERUNG: Geländegängiger Stapler mit veränderlicher Reichweite - DIN EN 1459
Technische Änderungen vorbehalten. Weitere Optionen auf Anfrage.

3 LENKUNGSARTEN

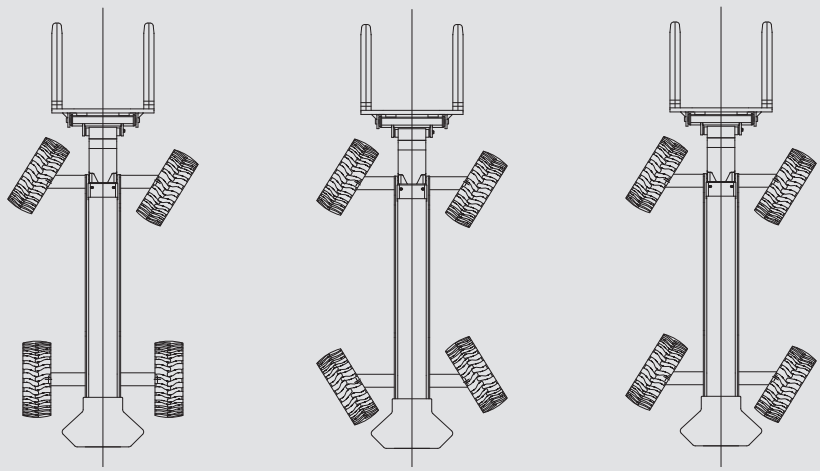

TRAGLASTDIAGRAMME YH40

Betrieb mit Hubgabel / ohne Pendelachssperre

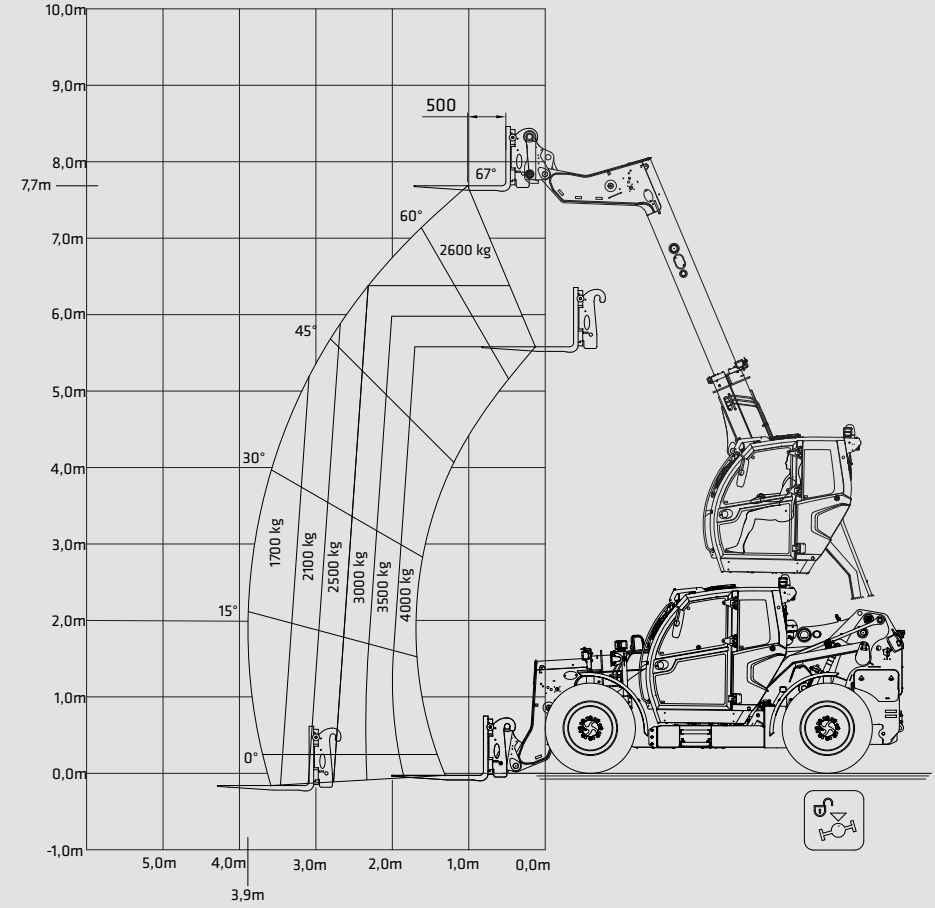

Alle Werte entsprechend der Sicherheitsnorm DIN EN 1459 / DIN ISO 22915-14.
Sie gelten für die Standard-Hubgabel mit einer Abweichung von max. +/- 5° zur Horizontalen

Betrieb mit Schaufel / mit Pendelachssperre

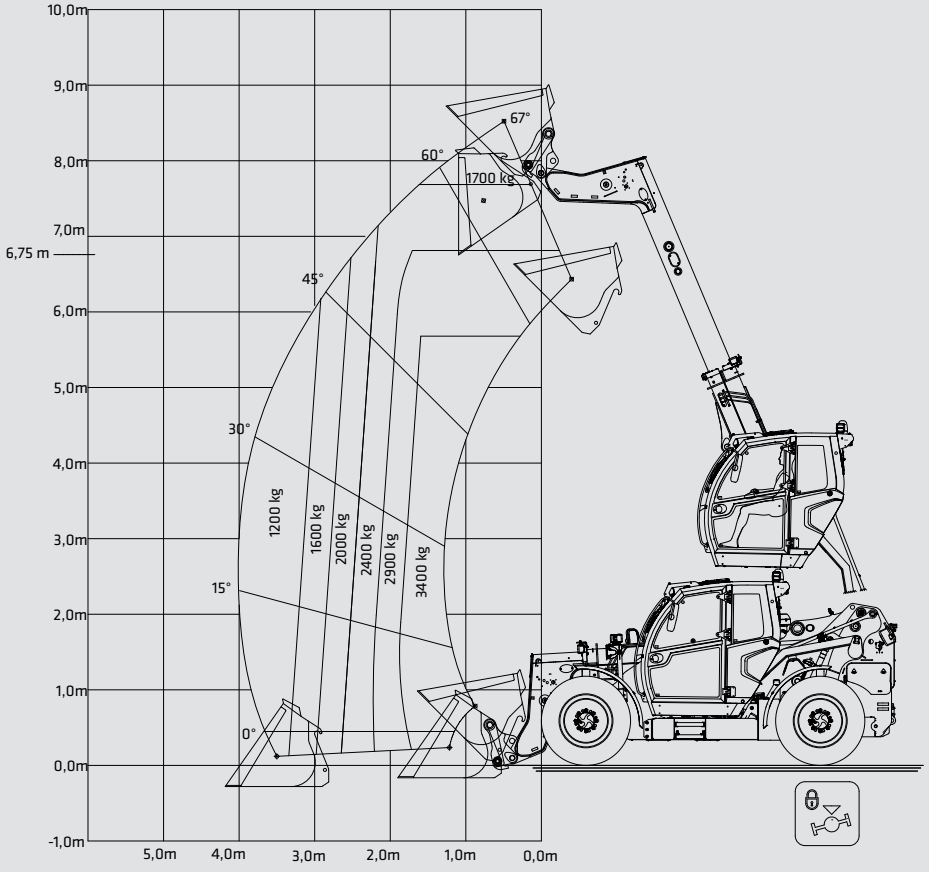

Die angegebenen Traglasten gelten nur für die Verwendung der Ladeschaufel mit 2 m³ Ladevolumen. Die zulässigen Schüttgutdichten müssen berücksichtigt werden. Das Eigengewicht der Schaufel ist Teil der Nutzlast.
Das Verfahren von Nutzlasten muss in der Transportstellung mit einteleskopiertem und abgesenktem Ausleger erfolgen.

TRAGLASTDIAGRAMME YH60

Betrieb mit Hubgabel / ohne Pendelachssperre

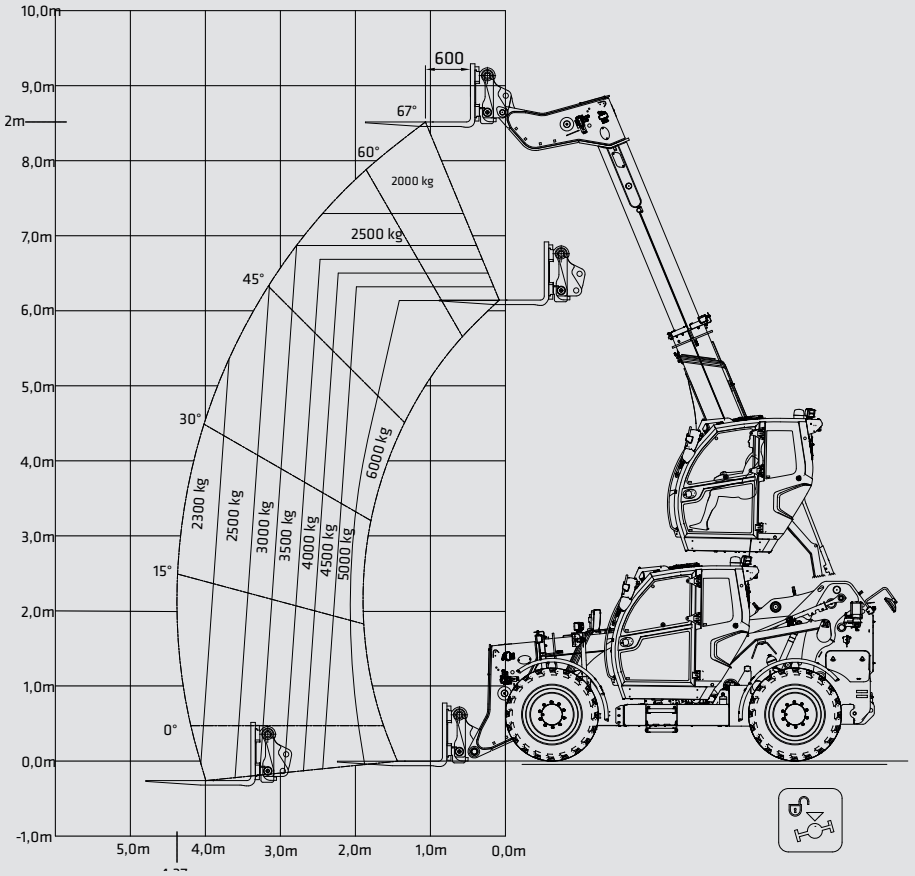

Alle Werte entsprechend der Sicherheitsnorm DIN EN 1459 / DIN ISO 22915-14.
Sie gelten für die Standard-Hubgabel mit einer Abweichung von max. +/- 5° zur Horizontalen.

Betrieb mit Schaufel / mit Pendelachssperre

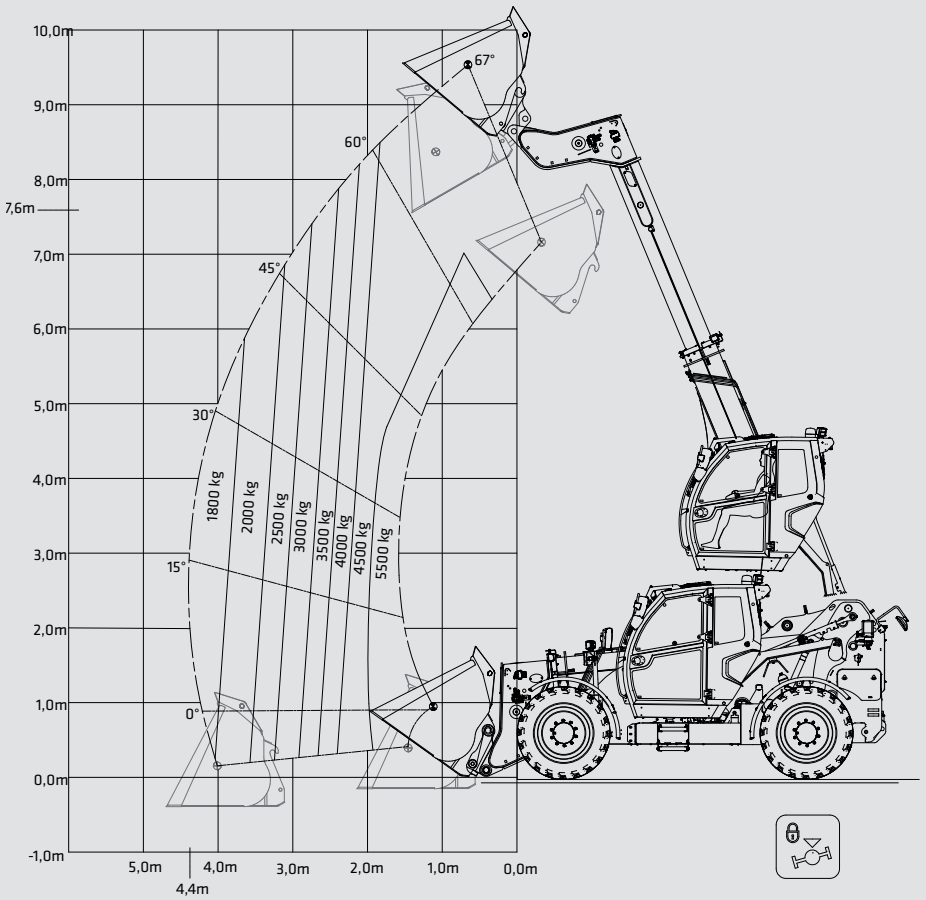

Die angegebenen Traglasten gelten nur für die Verwendung der Ladeschaufel mit 2 m³ Ladevolumen. Die zulässigen Schüttgutdichten müssen berücksichtigt werden. Das Eigengewicht der Schaufel ist Teil der Nutzlast.
Das Verfahren von Nutzlasten muss in der Transportstellung mit einteleskopiertem und abgesenktem Ausleger erfolgen.

PRODUKTINFORMATION



Starker Antriebsstrang

Leistungsstärke und Effizienz

→ Starker Antriebsstrang für hohe Zugkräfte und Fahrgeschwindigkeiten
→ Moderner Stufe V Motor für hohe Leistung und Drehmoment
→ Beste Kraftübertragung durch Z-Kinematik
→ Sparsam im Verbrauch



Komfort-Fahrerkabine

Sicherheit und Komfort

→ Hochfahrbare Kabine für einen optimalen Blick in den Container
→ Die Komfortkabine ermöglicht eine ergonomische Körperhaltung
→ Großflächige Fensterelemente bieten eine exzellente Sicht auf die Last und den Sicherheitsbereich
→ Modernes Bedienkonzept mit individuell speicherbaren Fahrerprofilen für konzentriertes Arbeiten
→ Panzerglas- und Kameraausstattung für maximale Sicherheit im Betrieb



Individuell konfigurierbar

Multifunktionaler Einsatz

→ Individuell konfigurierbar für Ihren Einsatz
→ Hydraulik für viele Anbaugeräte
→ Anhängerbetrieb möglich

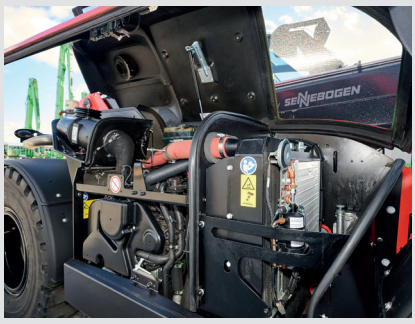

Sehr gute Zugänglichkeit

Wartungsfreundlich

→ Robustes Maschinendesign für anspruchsvolle Einsätze
→ Lange Serviceintervalle dank hochwertiger Komponenten
→ Sehr gute Kennzeichnung und Zugänglichkeit zu allen Wartungspunkten
→ Umfangreiches Servicenetzwerk und Softwarelösungen für höchste Maschinenverfügbarkeit

Vorgestellt von:

Änderungen im Sinne des Fortschritts vorbehalten. Abbildungen und technische Angaben können Optionen enthalten und sind für die Ausführung unverbindlich. Alle Maßangaben unterliegen den üblichen Toleranzen.

INDUSTRIAL TELESCOPIC LOADERS
Linde YH 40 YH 60 | manufactured by SENNEBOGEN

SENNEBOGEN Maschinenfabrik GmbH
Hebbelstraße 30 | 94315 Straubing | Deutschland
Telefon + 49 94 21 540 412
www.sennebogen.com | telehandler@sennebogen.com

Gedruckt in Deutschland